LISTES DES DESSAINS

1 : LISTE DES DESSINS

2 : DIAGRAMME REPRESENTATIF DU PROJET

3 : POMPE VERTICAL - PLAN - SECTIONS - ISOMETRIQUE

4 : STRUCTURE SOUS LA POMPE - PLAN - SECTIONS - ISOMETRIQUE

5 : PLANCHER ET PROFILS DES POUTRES IPE

6 : EQUIPEMENT

7 : LA STATION DE POMPAGE - PLAN D'UNE POMPE

8 : LA STATION DE POMPAGE - SECTIONS

9 : LA STATION DE POMPAGE - PLAN GENERAL

10 : SUPPORTS

11 ; TOIT ET PLAQUE TRAPEZOIDALE

12 : ASSEMBLAGE DES POUTRES PAR BOULONS

13 : CONVOYEUR

14 : SILO DE STOCKAGE

15 : CAMION SOUS LA STRUCTURE DU SILO

16 : LA STATION DE POMPAGE SUR LE SITE

17 : LA STATION DE POMPAGE AVEC LES TUYAUX

18 : ISOMETRIQUE DES SUPPORTS 1/3

19 : ISOMETRIQUE DES SUPPORTS 2/3

20 : ISOMETRIQUE DES SUPPORTS 3/3

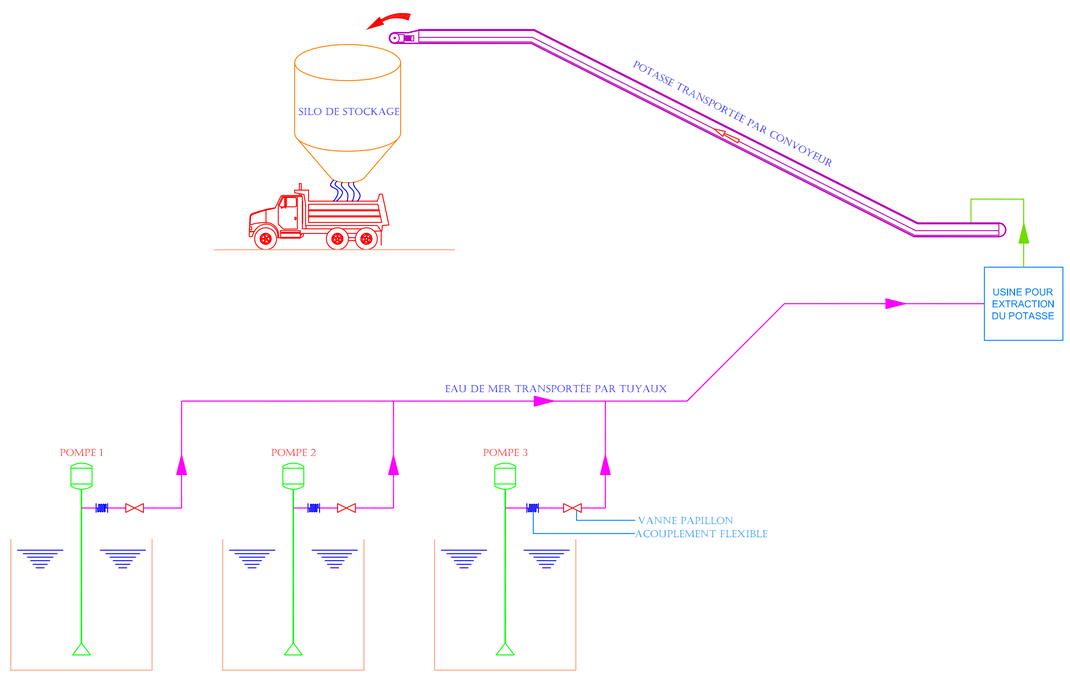

TITRE DU DESSIN: LISTE DES DESSINS

CONSERVATOIRE NATIONAL DES ARTS ET MÉTIERS

le cnam

SPÉCIALITÉ : MÉCANIQUE DES STRUCTURES ET DES SYSTÈMES.

MATIÈRE: PROJET DE FIN D'ÉTUDES

JURY: DR. GEORGE VENIZÉLOS
DR. MOHAMAD ABDEL WAHAB
DR. TONY JABBOUR

PREPARÉ PAR
TAWK CHARBEL
Juin 2014

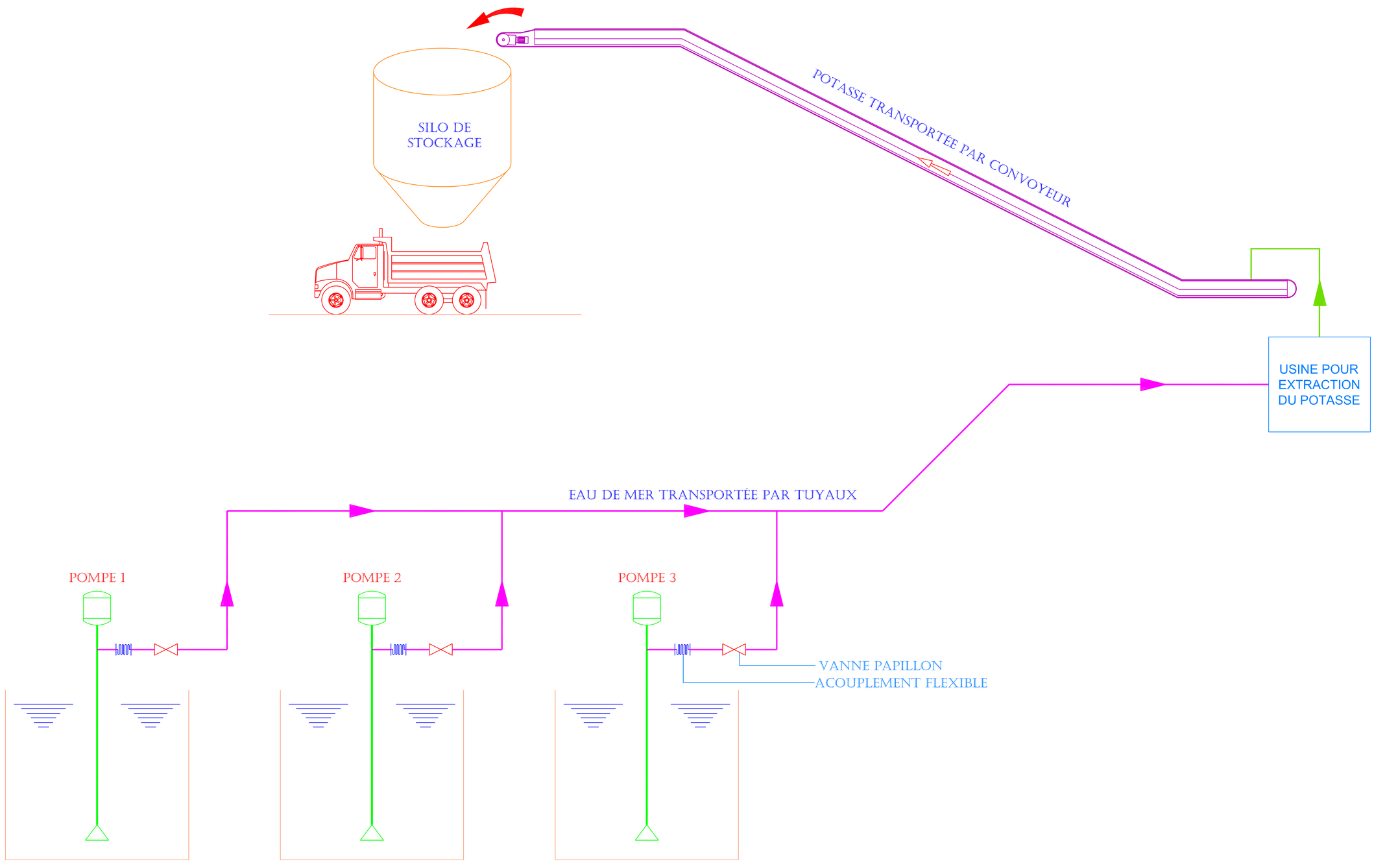

TITRE DU DESSIN: DIAGRAMME REPRESENTATIF DU PROJET

CONSERVATOIRE NATIONAL DES ARTS ET MÉTIERS

le cnam

SPÉCIALITÉ : MÉCANIQUE DES STRUCTURES ET DES SYSTÈMES.

MATIÈRE: PROJET DE FIN D'ÉTUDES

JURY: DR. GEORGE VENIZÉLOS
DR. MOHAMAD ABDEL WAHAB
DR. TONY JABBOUR

PREPARÉ PAR
TAWK CHARBEL
Juin 2014

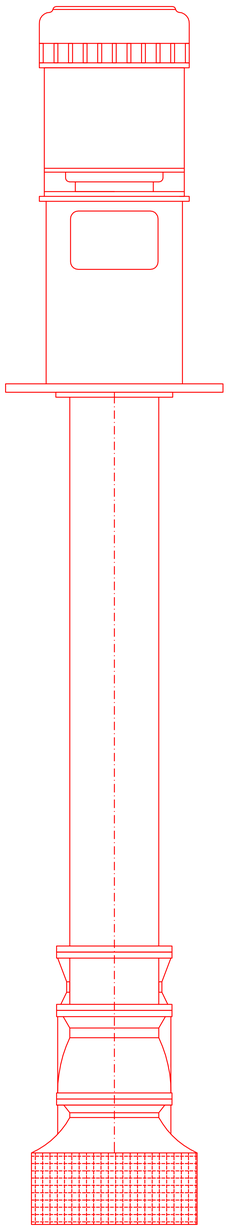

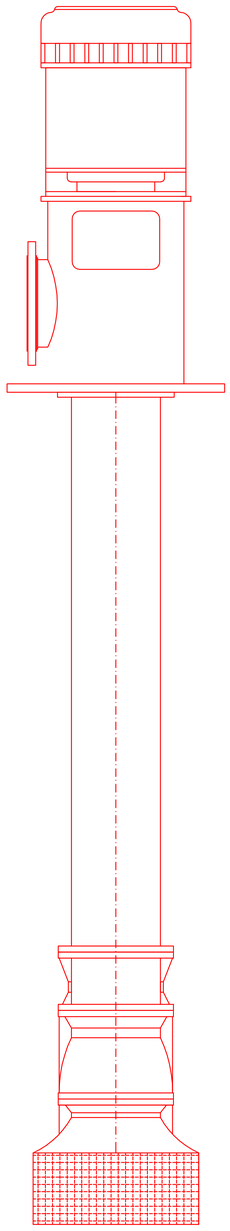

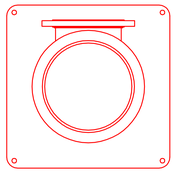

TITRE DU DESSIN: POMPE VERTICAL - PLAN - SECTIONS - ISOMETRIQUE

CONSERVATOIRE NATIONAL DES ARTS ET MÉTIERS

le cnam

SPÉCIALITÉ : MÉCANIQUE DES STRUCTURES ET DES SYSTÈMES.

MATIÈRE: PROJET DE FIN D'ÉTUDES

JURY: DR. GEORGE VENIZÉLOS
DR. MOHAMAD ABDEL WAHAB
DR. TONY JABBOUR

PREPARÉ PAR
TAWK CHARBEL
Juin 2014

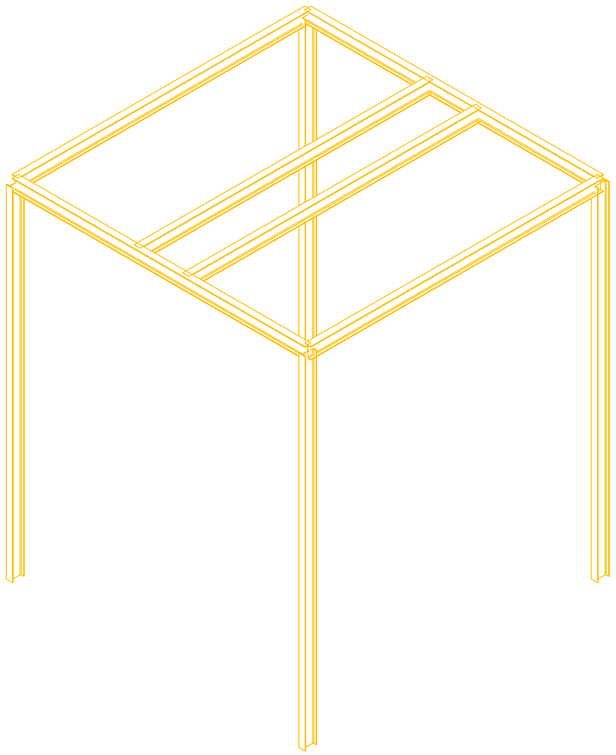

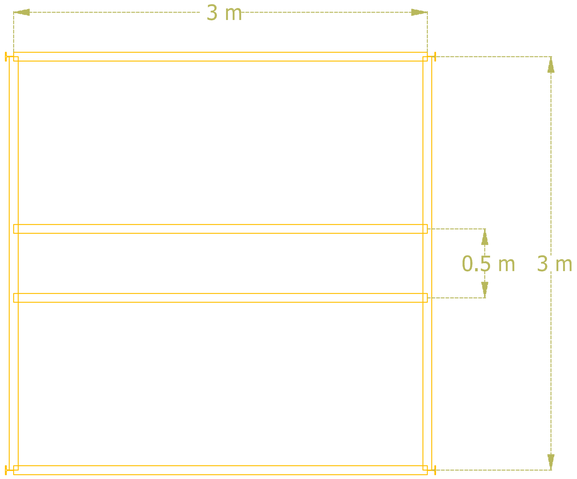

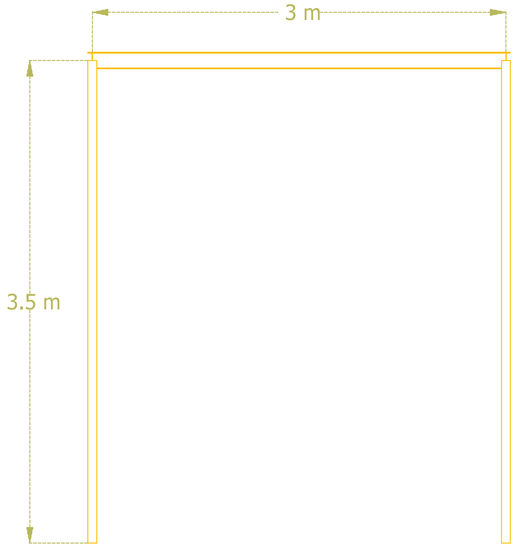

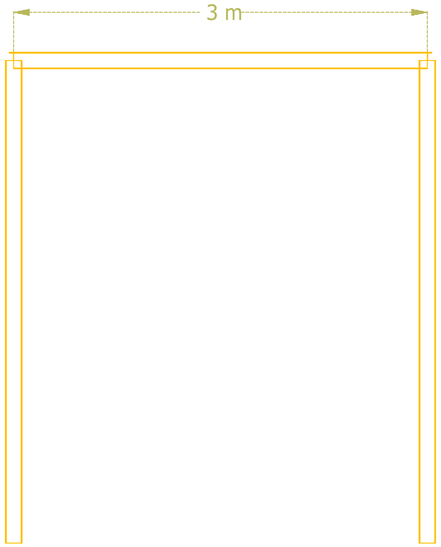

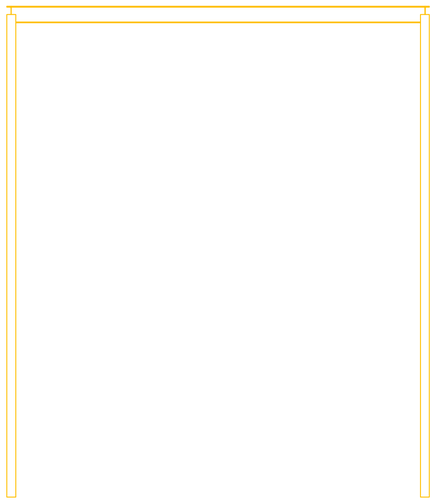

TITRE DU DESSIN: STRUCTURE SOUS LA POMPE - PLAN - SECTIONS - ISOMETRIQUE

CONSERVATOIRE NATIONAL DES ARTS ET MÉTIERS

le cnam

SPÉCIALITÉ : MÉCANIQUE DES STRUCTURES ET DES SYSTÈMES.

MATIÈRE: PROJET DE FIN D'ÉTUDES

JURY: DR. GEORGE VENIZÉLOS
DR. MOHAMAD ABDEL WAHAB
DR. TONY JABBOUR

PREPARÉ PAR
TAWK CHARBEL
Juin 2014

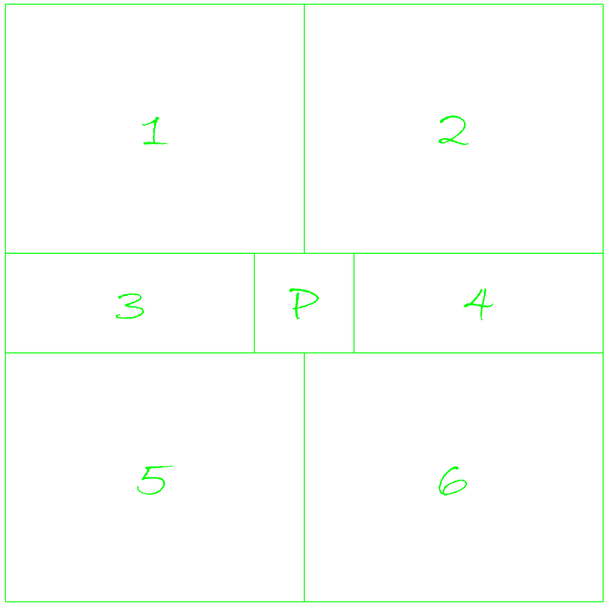

PLANCHER

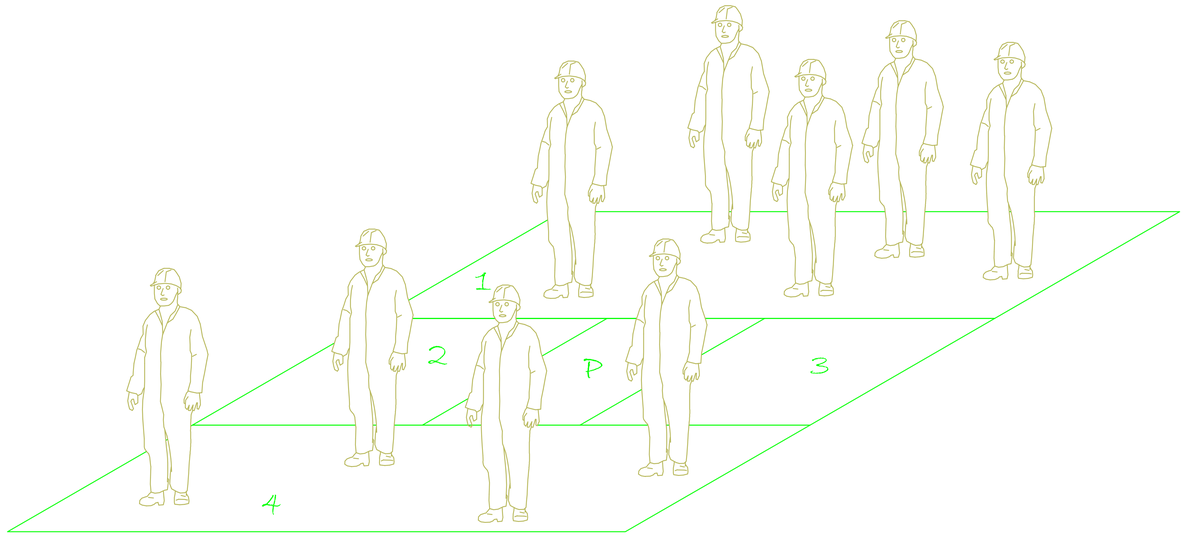

PLANCHER

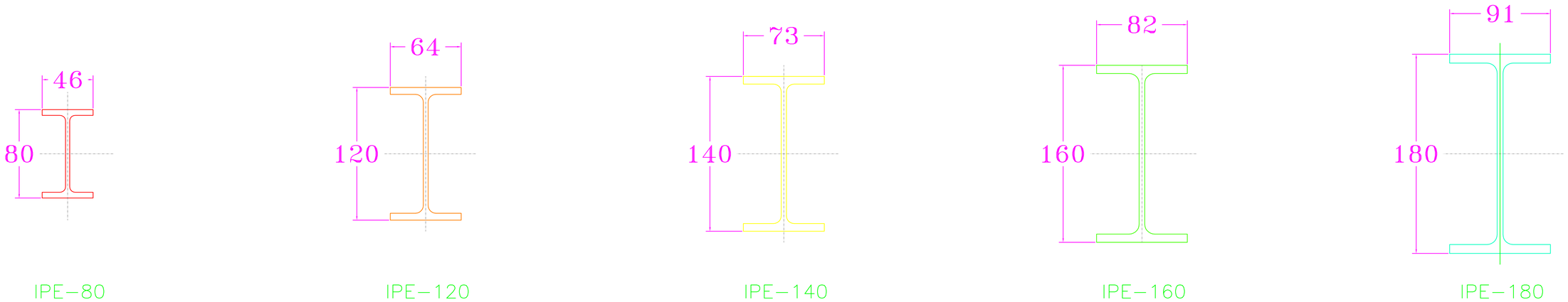

POUTRES IPE

TITRE DU DESSIN: PLANCHER ET PROFILS DES POUTRES IPE	SPÉCIALITÉ : MÉCANIQUE DES STRUCTURES ET DES SYSTÈMES. MATIÈRE: PROJET DE FIN D'ÉTUDES JURY: DR. GEORGE VENIZÉLOS DR. MOHAMAD ABDEL WAHAB DR. TONY JABBOUR	PREPARÉ PAR TAWK CHARBEL Juin 2014
CONSERVATOIRE NATIONAL DES ARTS ET MÉTIERS — le cnam		

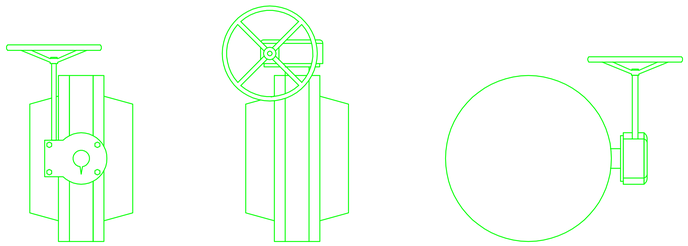

VANNE PAPILLON

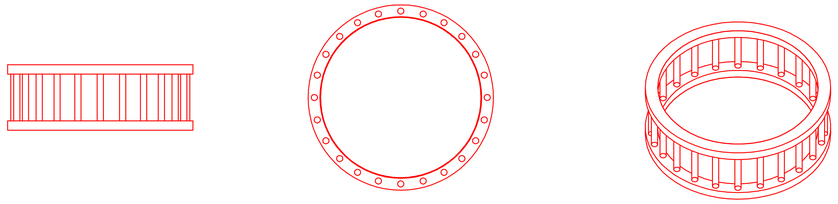

ACCOUPLEMENT FLEXIBLE

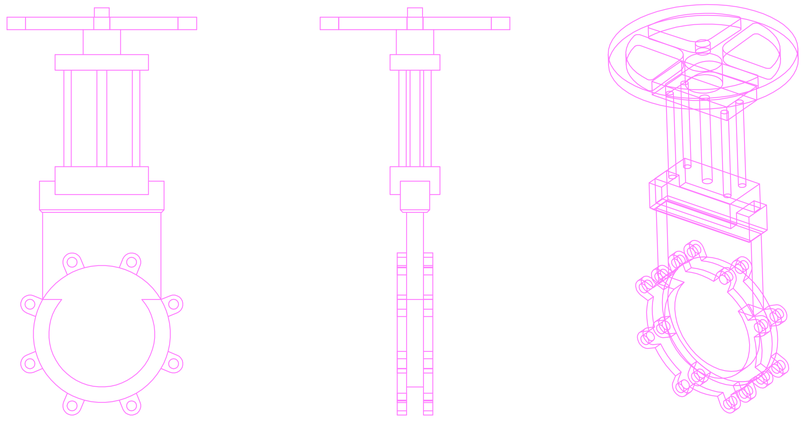

VANNE A GUILLOTINE

TITRE DU DESSIN: EQUIPEMENT		SPÉCIALITÉ :	MÉCANIQUE DES STRUCTURES ET DES SYSTÈMES.
		MATIÈRE:	PROJET DE FIN D'ÉTUDES
CONSERVATOIRE NATIONAL DES ARTS ET MÉTIERS	le cnam	JURY:	DR. GEORGE VENIZÉLOS DR. MOHAMAD ABDEL WAHAB DR. TONY JABBOUR

PREPARÉ PAR
TAWK CHARBEL
Juin 2014

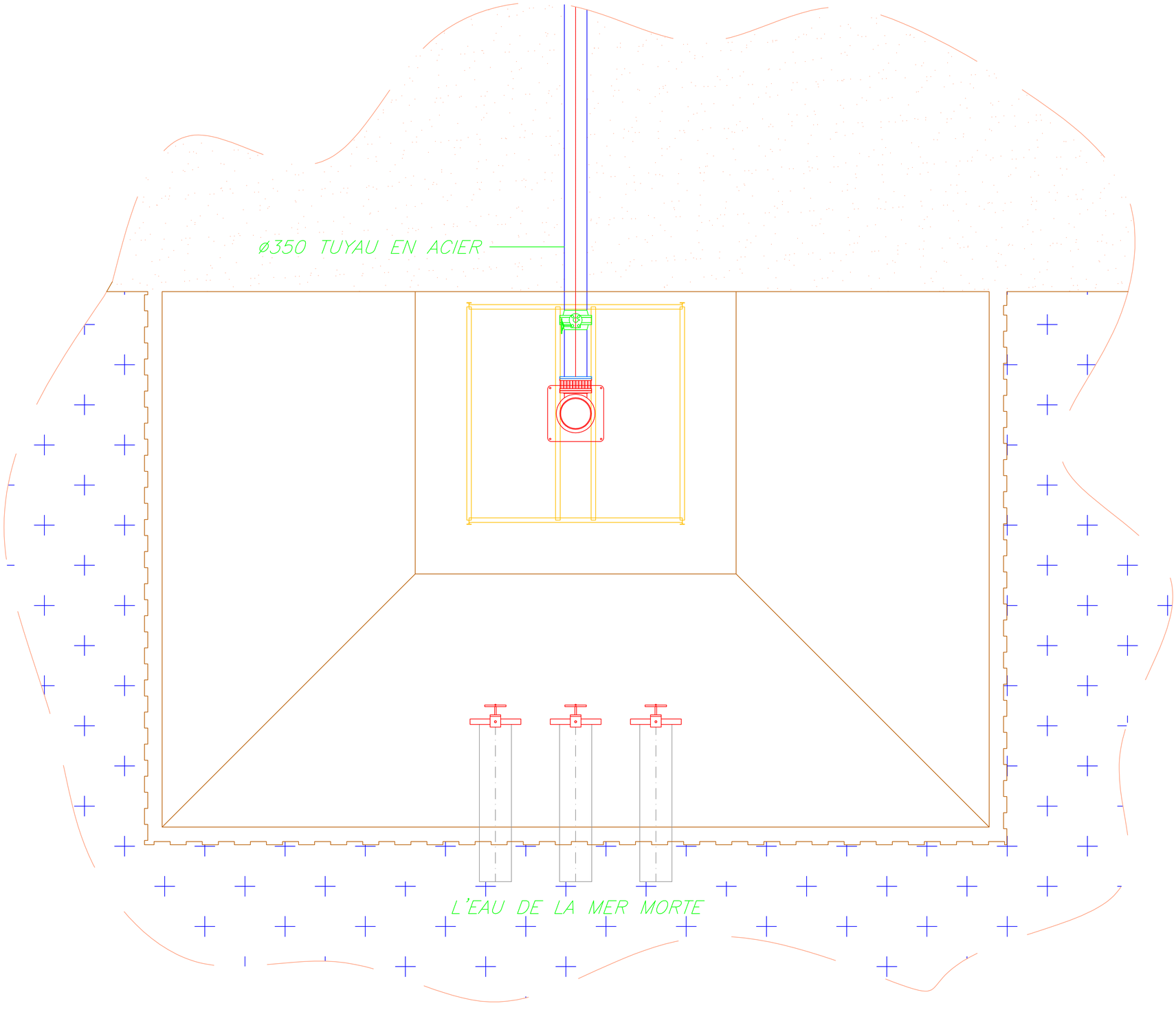

TITRE DU DESSIN: LA STATION DE POMPAGE - PLAN D'UNE POMPE

CONSERVATOIRE NATIONAL DES ARTS ET MÉTIERS

le cnam

SPÉCIALITÉ : MÉCANIQUE DES STRUCTURES ET DES SYSTÈMES.

MATIÈRE: PROJET DE FIN D'ÉTUDES

JURY: DR. GEORGE VENIZÉLOS
DR. MOHAMAD ABDEL WAHAB
DR. TONY JABBOUR

PREPARÉ PAR
TAWK CHARBEL
Juin 2014

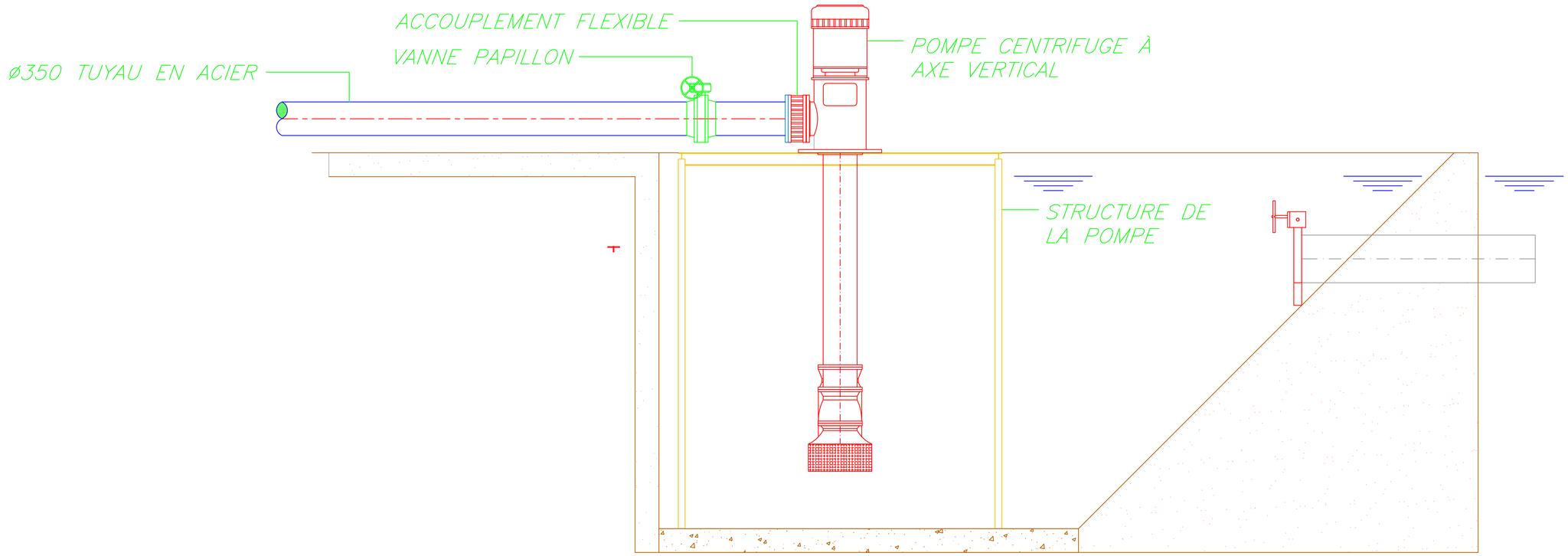

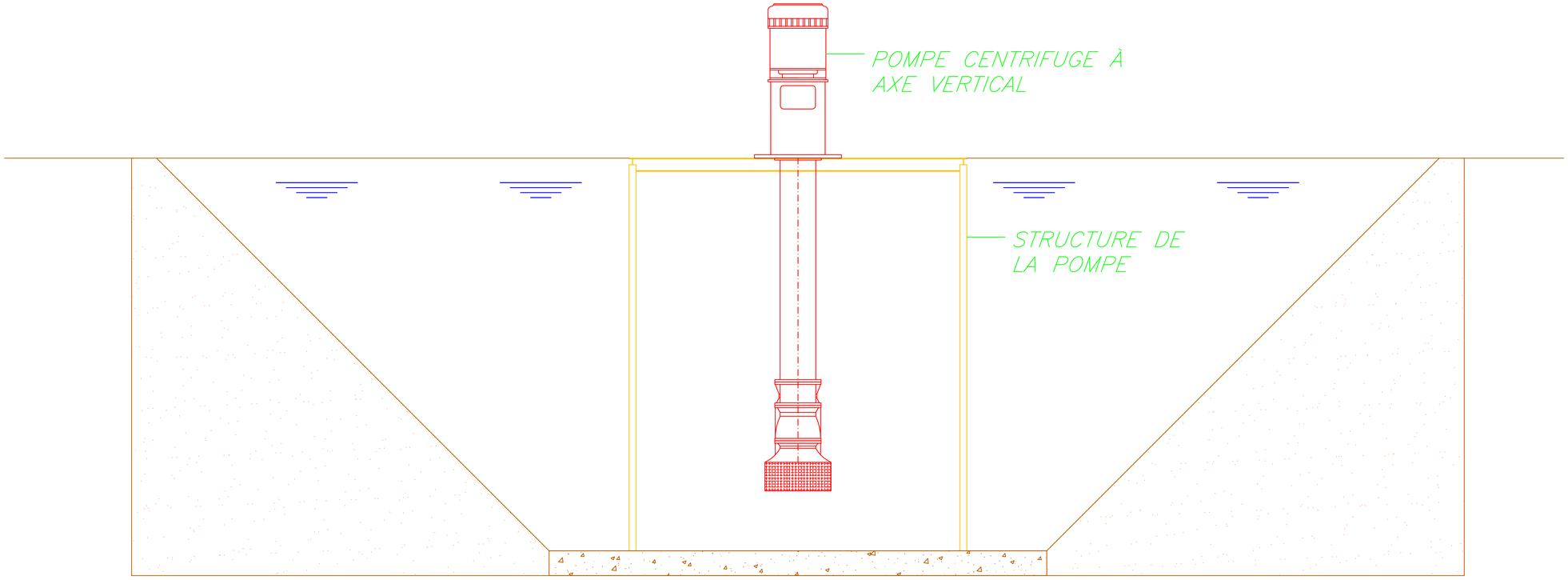

TITRE DU DESSIN: LA STATION DE POMPAGE - SECTIONS

CONSERVATOIRE NATIONAL DES ARTS ET MÉTIERS

le cnam

SPÉCIALITÉ :	MÉCANIQUE DES STRUCTURES ET DES SYSTÈMES.
MATIÈRE:	PROJET DE FIN D'ÉTUDES
JURY:	DR. GEORGE VENIZÉLOS DR. MOHAMAD ABDEL WAHAB DR. TONY JABBOUR

PREPARÉ PAR
TAWK CHARBEL
Juin 2014

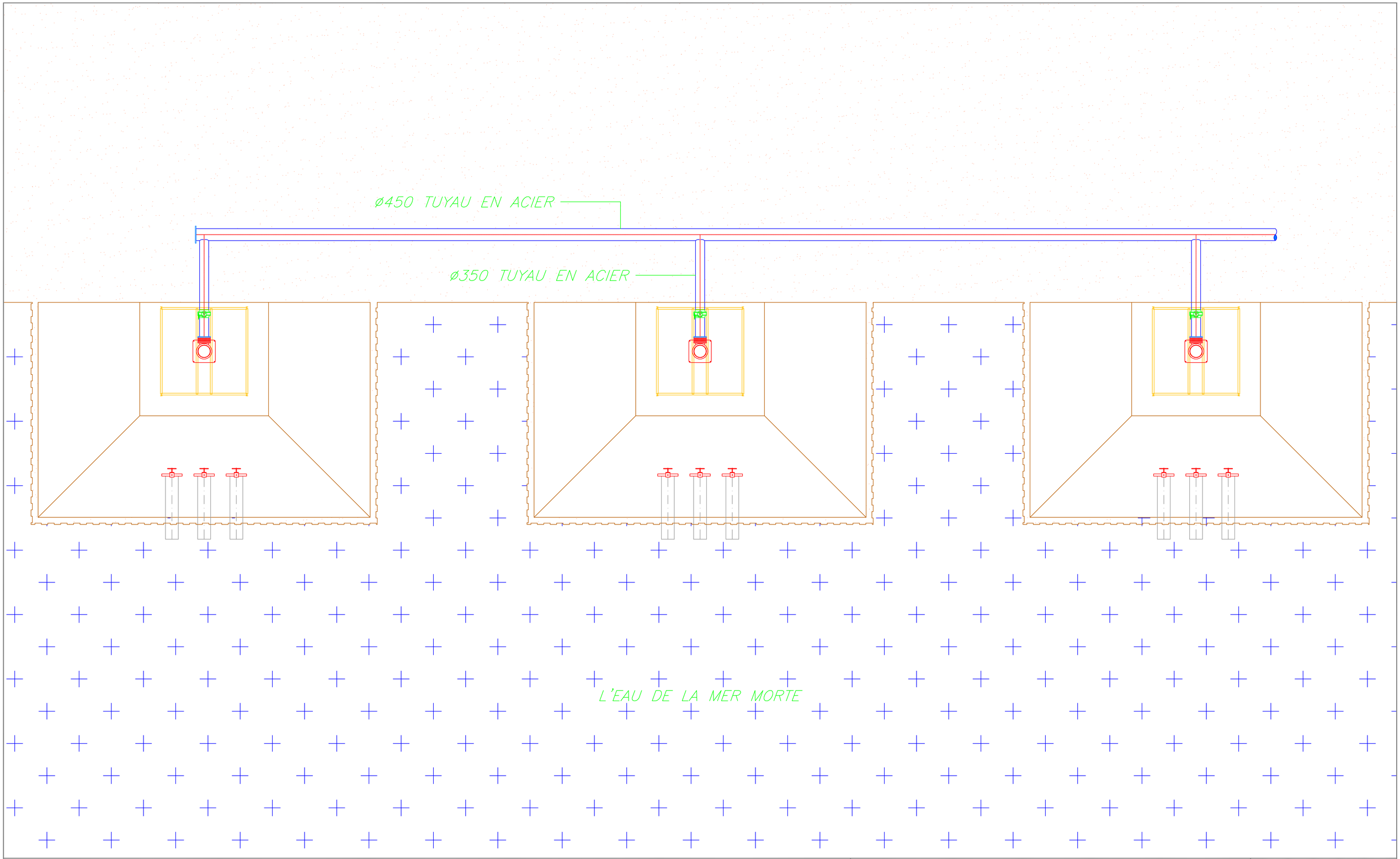

TITRE DU DESSIN: LA STATION DE POMPAGE - PLAN GENERAL

SPÉCIALITÉ : MÉCANIQUE DES STRUCTURES ET DES SYSTÈMES.

MATIÈRE: PROJET DE FIN D'ÉTUDES

JURY: DR. GEORGE VENIZÉLOS
DR. MOHAMAD ABDEL WAHAB
DR. TONY JABBOUR

PREPARÉ PAR
TAWK CHARBEL
Juin 2014

CONSERVATOIRE NATIONAL DES ARTS ET MÉTIERS

le cnam

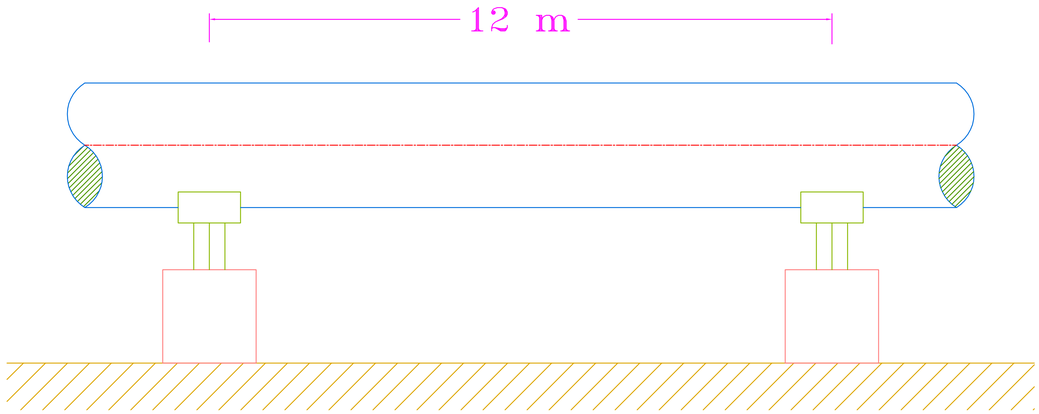

SUPPORTS

TITRE DU DESSIN: SUPPORTS	SPÉCIALITÉ :	MÉCANIQUE DES STRUCTURES ET DES SYSTÈMES.	PREPARÉ PAR TAWK CHARBEL Juin 2014
	MATIÈRE:	PROJET DE FIN D'ÉTUDES	
CONSERVATOIRE NATIONAL DES ARTS ET MÉTIERS — le cnam	JURY:	DR. GEORGE VENIZÉLOS DR. MOHAMAD ABDEL WAHAB DR. TONY JABBOUR	

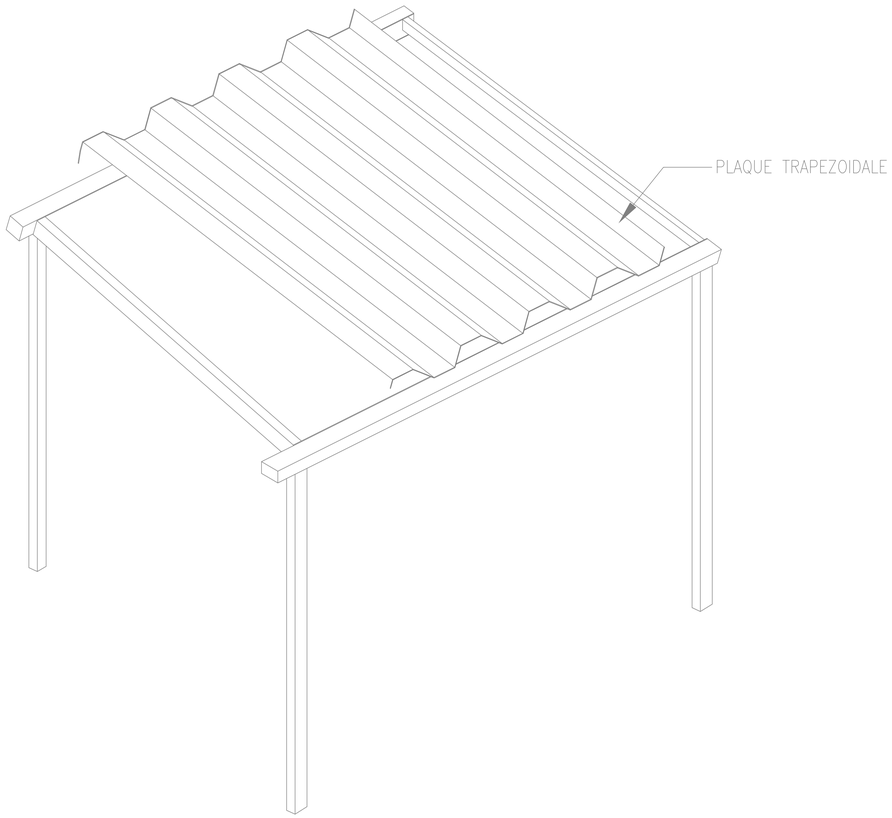

TITRE DU DESSIN: TOIT ET PLAQUE TRAPEZOIDALE

CONSERVATOIRE NATIONAL DES ARTS ET MÉTIERS

le cnam

SPÉCIALITÉ : MÉCANIQUE DES STRUCTURES ET DES SYSTÈMES.

MATIÈRE: PROJET DE FIN D'ÉTUDES

JURY: DR. GEORGE VENIZÉLOS
DR. MOHAMAD ABDEL WAHAB
DR. TONY JABBOUR

PREPARÉ PAR
TAWK CHARBEL
Juin 2014

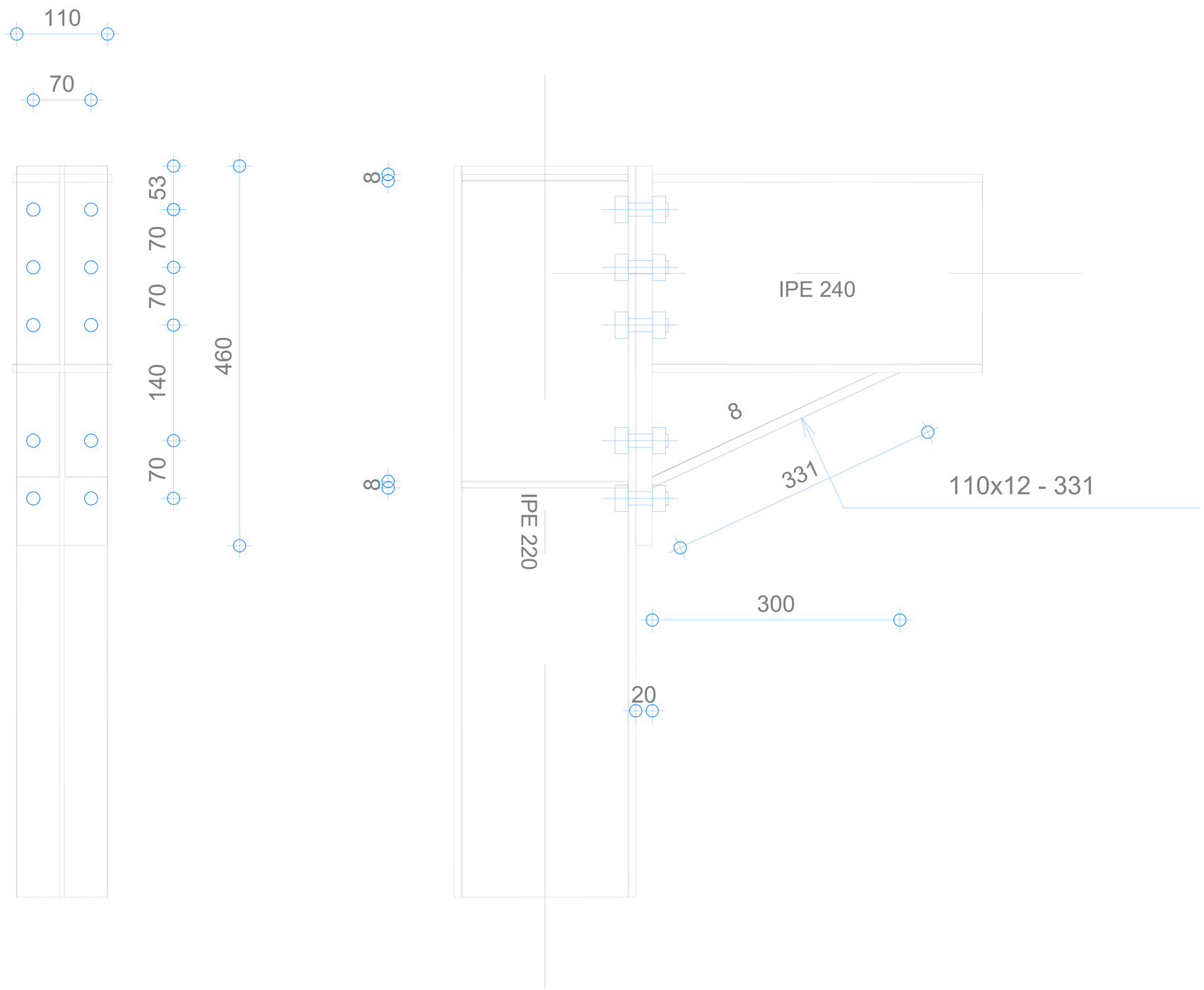

TITRE DU DESSIN: ASSEMBLAGE DES POUTRES PAR BOULONS

CONSERVATOIRE NATIONAL DES ARTS ET MÉTIERS

le cnam

SPÉCIALITÉ : MÉCANIQUE DES STRUCTURES ET DES SYSTÈMES.

MATIÈRE: PROJET DE FIN D'ÉTUDES

JURY: DR. GEORGE VENIZÉLOS
DR. MOHAMAD ABDEL WAHAB
DR. TONY JABBOUR

PREPARÉ PAR
TAWK CHARBEL
Juin 2014

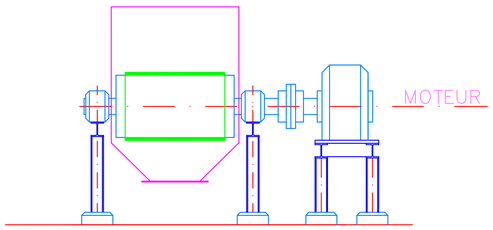

VUE D'AVANT

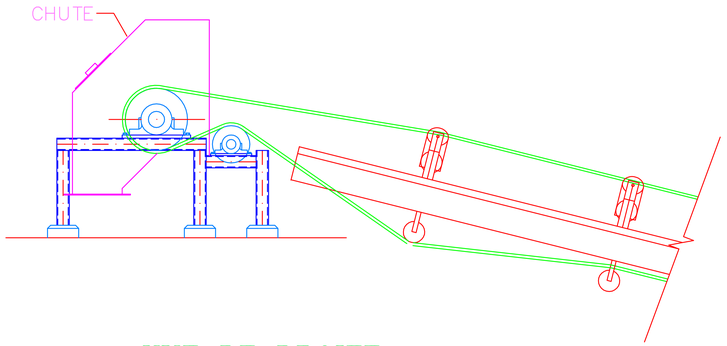

VUE DE DROITE

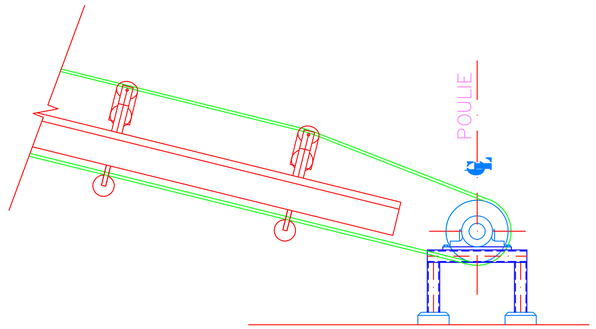

VUE DE DROITE

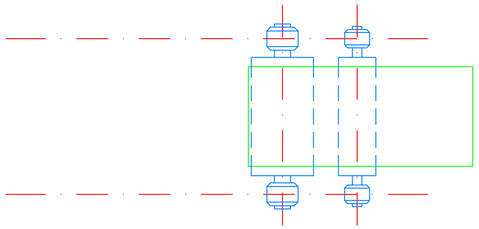

VUE DE HAUT

TITRE DU DESSIN: CONVOYEUR

CONSERVATOIRE NATIONAL DES ARTS ET MÉTIERS

le cnam

SPÉCIALITÉ : MÉCANIQUE DES STRUCTURES ET DES SYSTÈMES.

MATIÈRE: PROJET DE FIN D'ÉTUDES

JURY: DR. GEORGE VENIZÉLOS
DR. MOHAMAD ABDEL WAHAB
DR. TONY JABBOUR

PREPARÉ PAR
TAWK CHARBEL
Juin 2014

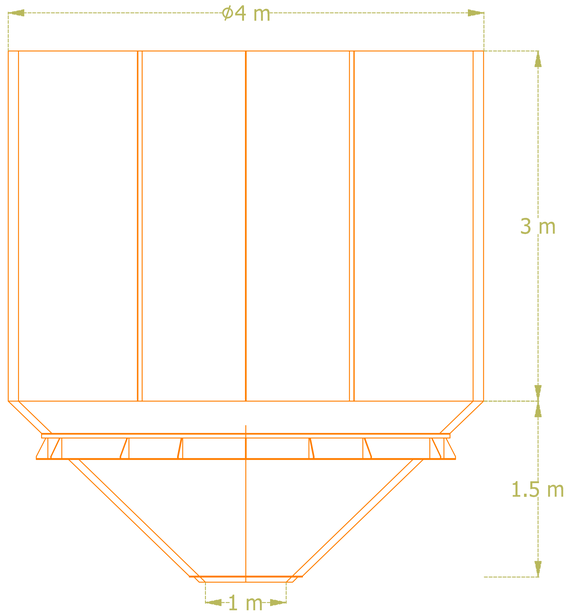

VUE DE FACE

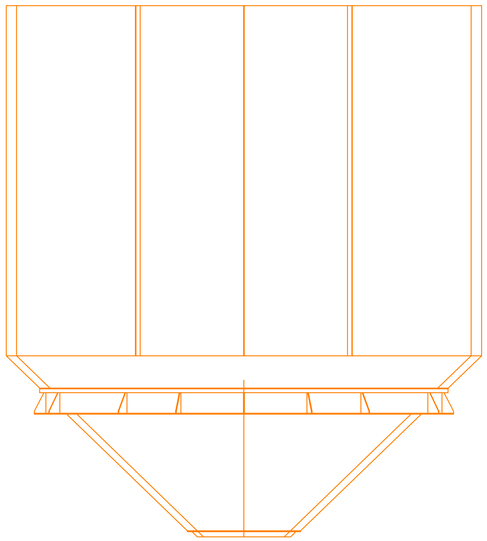

VUE DE COTÉ

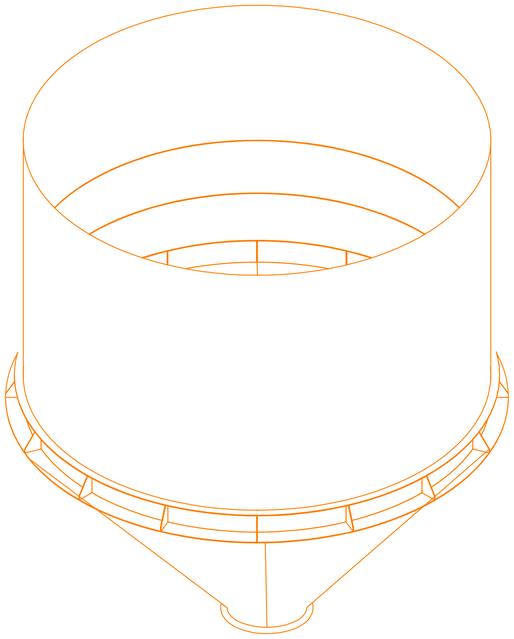

VUE ISOMETRIQUE

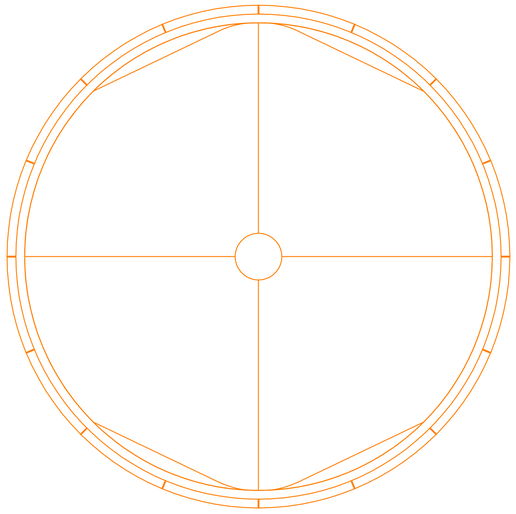

VUE DE DESSUS

TITRE DU DESSIN: SILO DE STOCKAGE

CONSERVATOIRE NATIONAL DES ARTS ET MÉTIERS

le cnam

SPÉCIALITÉ : MÉCANIQUE DES STRUCTURES ET DES SYSTÈMES.

MATIÈRE: PROJET DE FIN D'ÉTUDES

JURY: DR. GEORGE VENIZÉLOS
DR. MOHAMAD ABDEL WAHAB
DR. TONY JABBOUR

PREPARÉ PAR
TAWK CHARBEL
Juin 2014

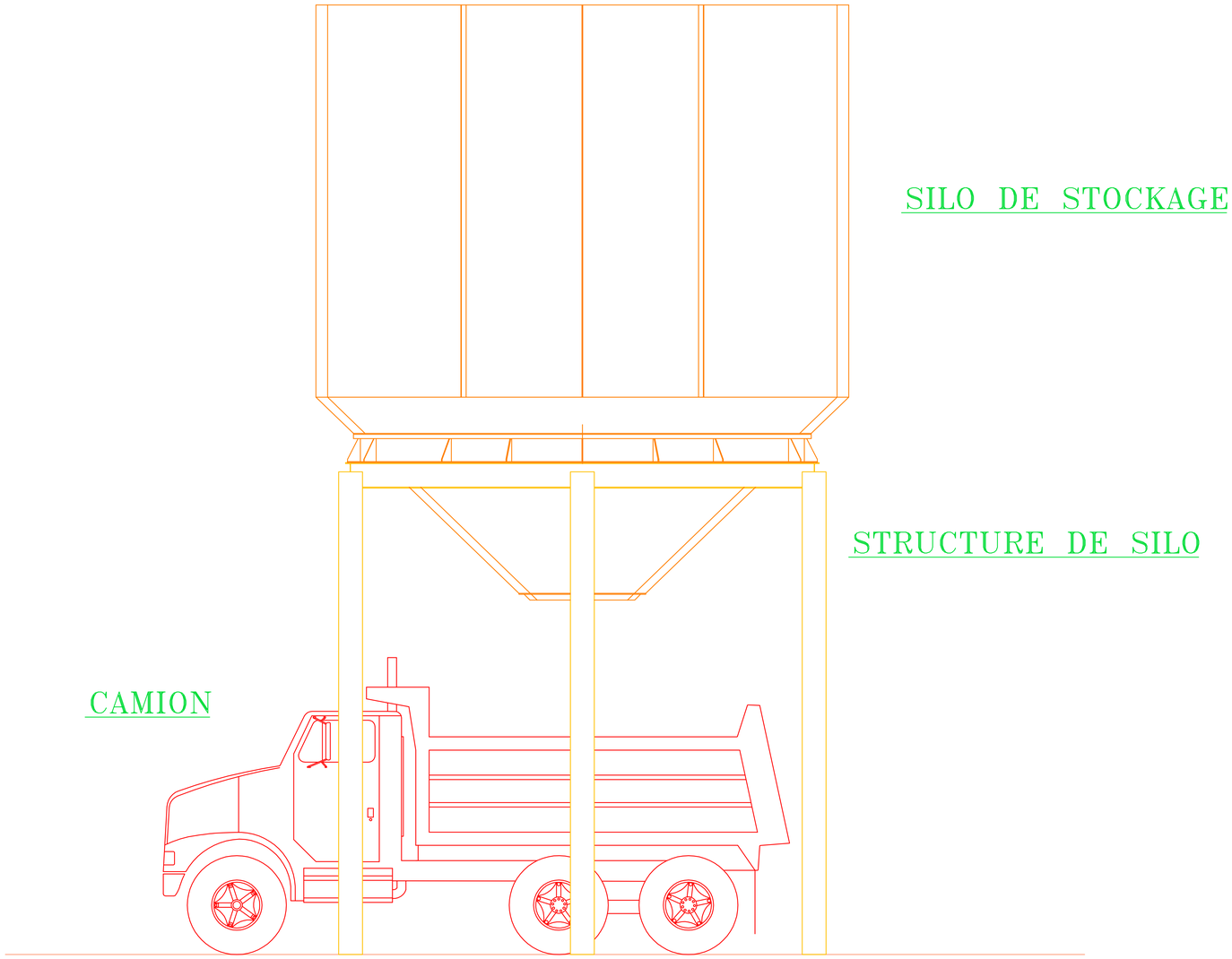

TITRE DU DESSIN: CAMION SOUS LA STRUCTURE DU SILO

CONSERVATOIRE NATIONAL DES ARTS ET MÉTIERS

le cnam

SPÉCIALITÉ : MÉCANIQUE DES STRUCTURES ET DES SYSTÈMES.

MATIÈRE: PROJET DE FIN D'ÉTUDES

JURY: DR. GEORGE VENIZÉLOS
DR. MOHAMAD ABDEL WAHAB
DR. TONY JABBOUR

PREPARÉ PAR
TAWK CHARBEL
Juin 2014

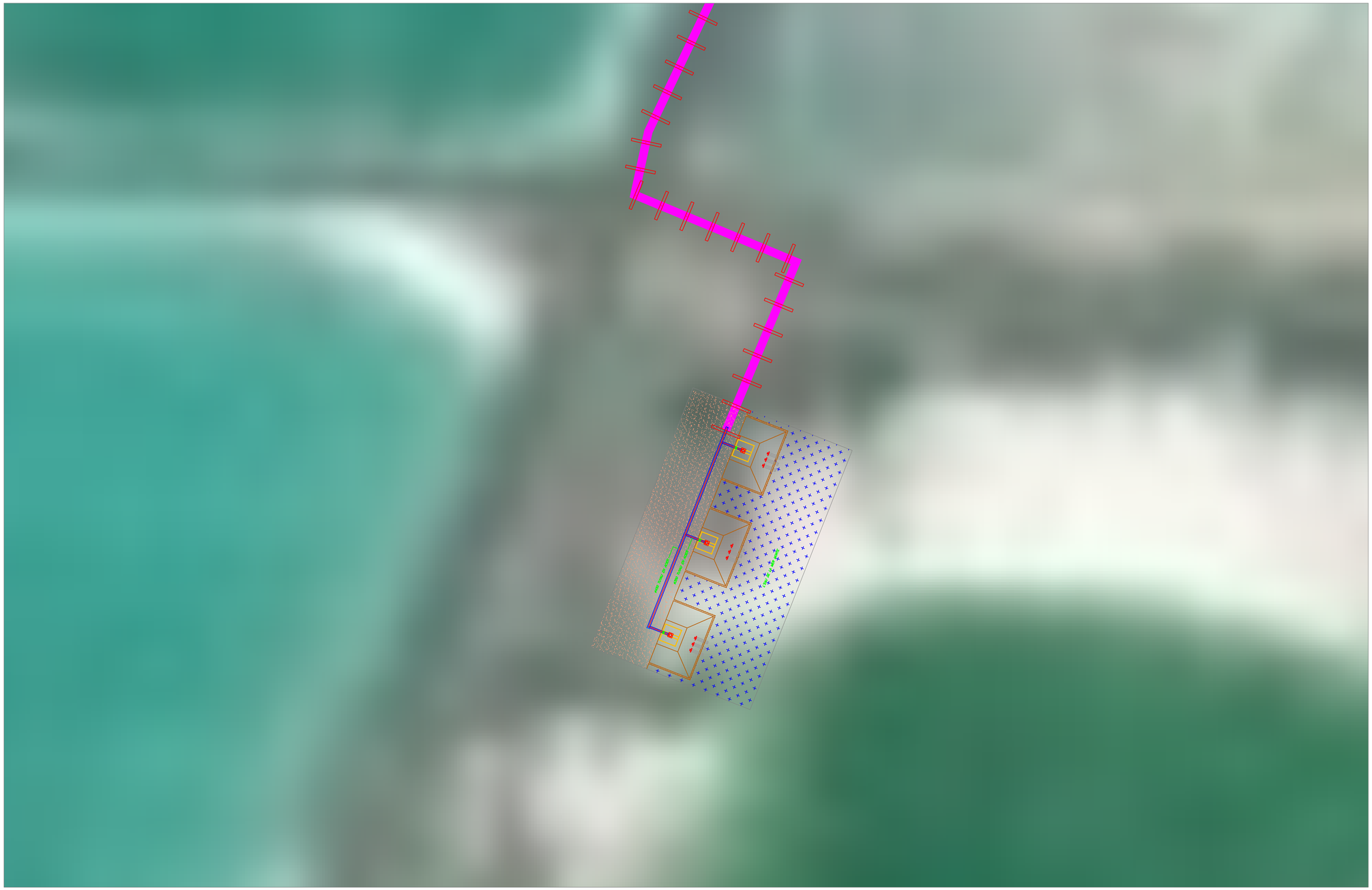

TITRE DU DESSIN: LA STATION DE POMPAGE SUR LE SITE

CONSERVATOIRE NATIONAL DES ARTS ET MÉTIERS

le cnam

SPÉCIALITÉ : MÉCANIQUE DES STRUCTURES ET DES SYSTÈMES.

MATIÈRE: PROJET DE FIN D'ÉTUDES

JURY: DR. GEORGE VENIZÉLOS
DR. MOHAMAD ABDEL WAHAB
DR. TONY JABBOUR

PREPARÉ PAR
TAWK CHARBEL
Juin 2014

TITRE DU DESSIN: LA STATION DE POMPAGE AVEC LES TUYAUX

CONSERVATOIRE NATIONAL DES ARTS ET MÉTIERS

le cnam

SPÉCIALITÉ : MÉCANIQUE DES STRUCTURES ET DES SYSTÈMES.

MATIÈRE: PROJET DE FIN D'ÉTUDES

JURY: DR. GEORGE VENIZÉLOS
DR. MOHAMAD ABDEL WAHAB
DR. TONY JABBOUR

PREPARÉ PAR
TAWK CHARBEL
Juin 2014

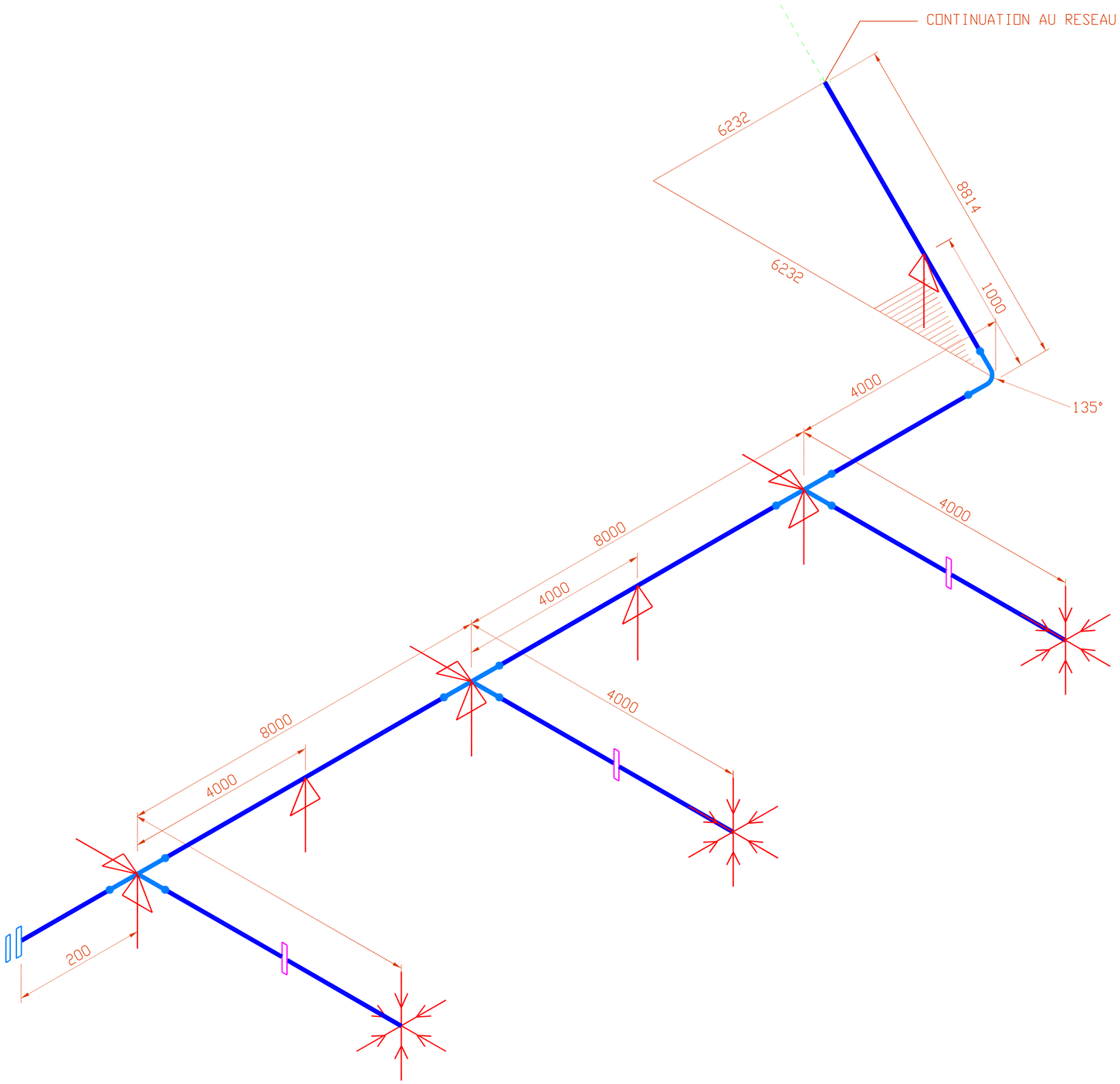

TITRE DU DESSIN: ISOMETRIQUE DES SUPPORTS 1/3

CONSERVATOIRE NATIONAL DES ARTS ET MÉTIERS

le cnam

SPÉCIALITÉ : MÉCANIQUE DES STRUCTURES ET DES SYSTÈMES.

MATIÈRE: PROJET DE FIN D'ÉTUDES

JURY: DR. GEORGE VENIZÉLOS
DR. MOHAMAD ABDEL WAHAB
DR. TONY JABBOUR

PREPARÉ PAR
TAWK CHARBEL
Juin 2014

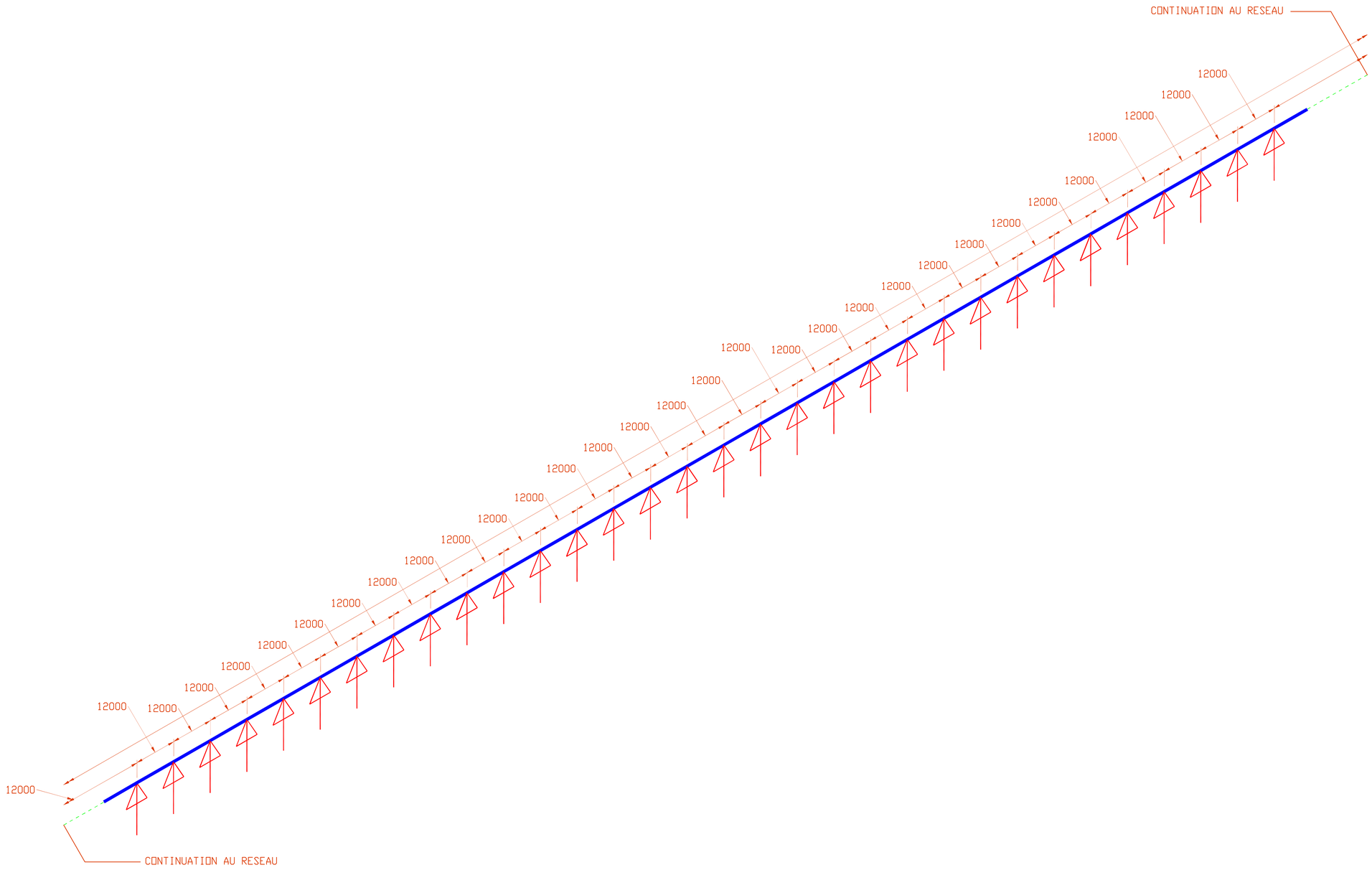

TITRE DU DESSIN: ISOMETRIQUE DES SUPPORTS 2/3

CONSERVATOIRE NATIONAL DES ARTS ET MÉTIERS

le cnam

SPÉCIALITÉ : MÉCANIQUE DES STRUCTURES ET DES SYSTÈMES.

MATIÈRE: PROJET DE FIN D'ÉTUDES

JURY: DR. GEORGE VENIZÉLOS
DR. MOHAMAD ABDEL WAHAB
DR. TONY JABBOUR

PREPARÉ PAR
TAWK CHARBEL
Juin 2014

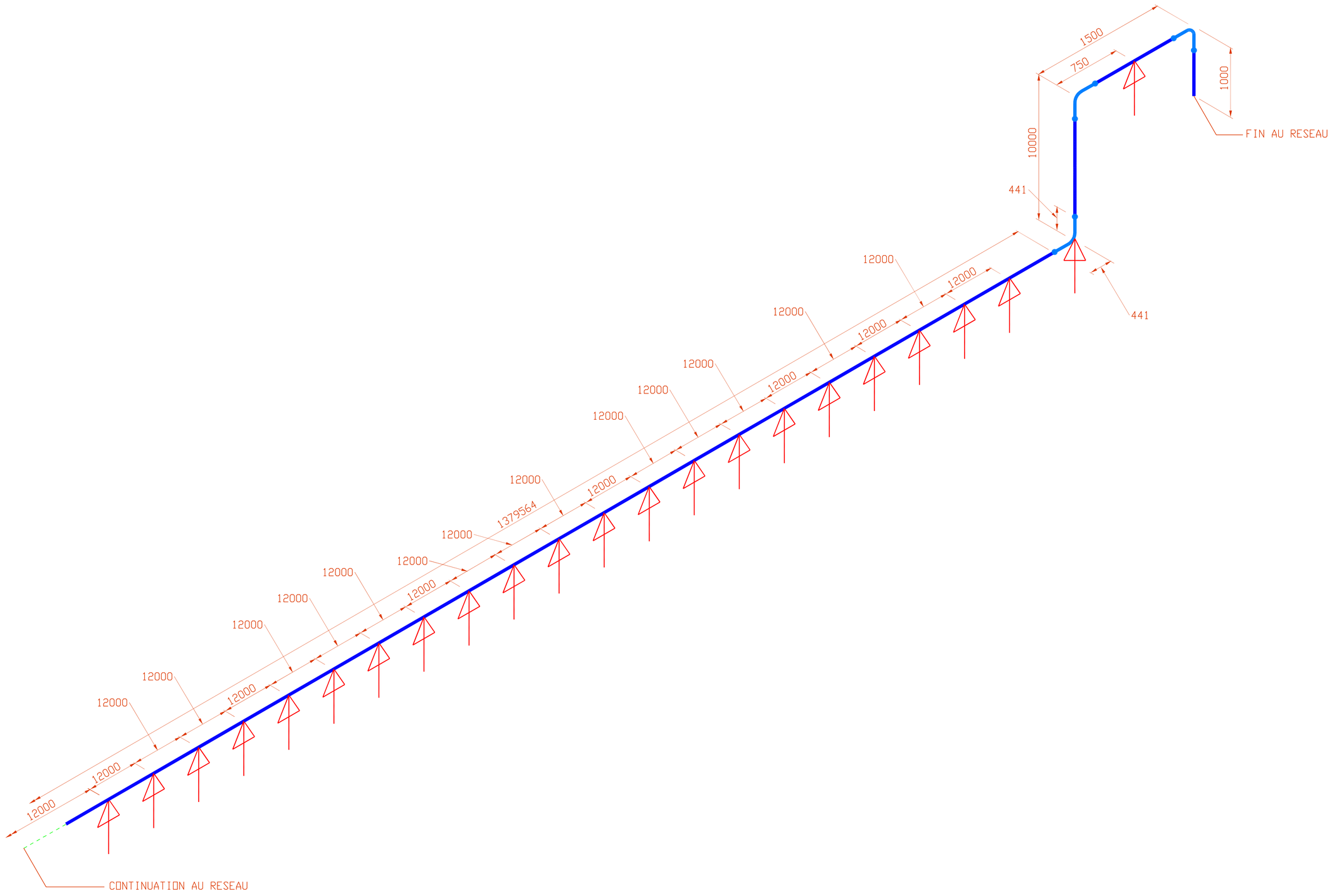

TITRE DU DESSIN: ISOMETRIQUE DES SUPPORTS 3/3

CONSERVATOIRE NATIONAL DES ARTS ET MÉTIERS

le cnam

SPÉCIALITÉ :	**MÉCANIQUE DES STRUCTURES ET DES SYSTÈMES.**
MATIÈRE:	**PROJET DE FIN D'ÉTUDES**
JURY:	**DR. GEORGE VENIZÉLOS**
	DR. MOHAMAD ABDEL WAHAB
	DR. TONY JABBOUR

PREPARÉ PAR
TAWK CHARBEL
Juin 2014